ИМ IMLIGHT ЛАЙТ



# BLACKLED 60 DMX

СВЕТОДИОДНЫЙ ТЕАТРАЛЬНЫЙ ПРОЖЕКТОР

**ПАСПОРТ**

---

**РУКОВОДСТВО ПО ЭКСПЛУАТАЦИИ**

РОССИЯ, 610050, г. Киров, ул. Луганская 57-Б
тел./факс: /8332/ 211-541 (многоканальный)
e-mail: light@imlight.ru
www.imlight.ru

WWW.IMLIGHT.RU

EAC

СОДЕРЖАНИЕ


| | |
|---|---|
| 1 Основные технические характеристики | 4 |
| 2 Комплектность поставки | 5 |
| 3 Описание устройства | 5 |
| 4 Правила и условия безопасной эксплуатации | 6 |
| 5 Подготовка изделия к эксплуатации | 6 |
| 6 Техническое обслуживание | 9 |
| 7 Правила хранения | 9 |
| 8 Транспортирование | 9 |
| 9 Утилизация | 10 |
| 10 Гарантии производителя | 10 |
| 11 Свидетельство о приемке | 11 |
| 12 Сведения о подтверждении соответствия | 11 |
| Таблица соответствия базового адреса прибора и значения разрядов DIP-переключателя. | 14 |
| Гарантийный талон | 16 |

**ВНИМАНИЕ! Перед установкой, подключением и началом эксплуатации внимательно ознакомьтесь с настоящим руководством по эксплуатации и следуйте его рекомендациям!**

При покупке прибора убедитесь, что в гарантийном талоне проставлены: дата выпуска и дата продажи, подписи продавца и штамп торгующей организации.

В связи с постоянными работами по совершенствованию, в конструкции прибора могут иметь место схемотехнические и конструктивные изменения, не ухудшающие эксплуатационные качества изделия. Предприятие-изготовитель внимательно рассмотрит Ваши замечания и предложения по работе прибора или его усовершенствованию. Замечания и предложения принимаются в письменном виде, по электронной почте: light@imlight.ru

## 1. ОСНОВНЫЕ ТЕХНИЧЕСКИЕ ХАРАКТЕРИСТИКИ*

Таблица 1

| ТЕХНИЧЕСКИЕ ХАРАКТЕРИСТИКИ | |
|---|---|
| Источник света | Светодиоды ультрафиолетового свечения 24 шт. 2,5 Вт |
| Длина волны, нм | 380-400 |
| Средний поток излучения, Вт** | 32 |
| Угол раскрытия луча, град | 120 |
| Напряжение питания, В | 230±10% 50 Гц |
| Рабочий диапазон напряжения, В | От 140 до 265 |
| Потребляемая мощность, Вт | Не более 65 |
| Диммирование, % | 0-100, кривая диммирования - квадратичная |
| Количество каналов DMX-512 | 1 |
| Охлаждение | Естественная конвекция |
| Рабочее положение | Горизонтальное, в вертикальной плоскости наклон произвольный |
| Степень защиты по ГОСТ 14254-2015 | IP20 |
| Климатическое исполнение по по ГОСТ 15150-69 | УХЛ 4 |
| Температура окружающей среды, °С | 0…40 |
| Максимальная температура корпуса, °С | 70 |
| Минимальное расстояние до освещаемой поверхности, м | 0,4 |
| Материал корпуса | Стальной корпус с использованием алюминиевого профиля |
| Диаметр отверстий под кабельные вводы, мм | 20,7 |
| Кабельный ввод питание, управление, типоразмер | PG13,5 |
| Габаритные размеры, мм | 390x143x186 |
| Габаритные размеры упаковки, мм | 390x190x195 |
| Масса НЕТТО, кг | 3,4 |
| Масса БРУТТО, кг | 3,7 |

* Заявленные в таблице данные могут изменяться в пределах ±10%

** по данным производителя светодиода при температуре кристалла плюс 85°С.

ГАБАРИТНЫЕ РАЗМЕРЫ

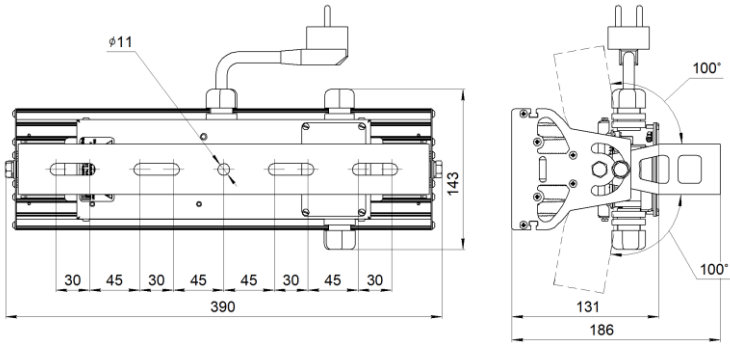


Рисунок 1

В части стойкости к механическим внешним воздействующим факторам изделие относится к группе условий эксплуатации М1 в соответствии с ГОСТ 17516.1.

Прибор соответствует требованиям безопасности по ГОСТ IEC 60598-1-2017, ГОСТ IEC 60598-2-5-2012, ГОСТ IEC 62471-2013, ГОСТ IEC 62493-2014, ГОСТ IEC 61000-3-2–2017 (разделы 5 и 7, часть 3-2), ГОСТ IEC 61000-3-3–2015 (раздел 5, часть 3-3), ГОСТ CISPR 15-2014 (разделы 4 и 5), ГОСТ IEC 61547-2013 (раздел 5). Безопасность конструкции соответствует ГОСТ 12.2.007.0-75, а также комплекту конструкторской документации.

## 2. КОМПЛЕКТНОСТЬ ПОСТАВКИ

Прожектор – 1 шт.
Кабель с вилкой – 1 шт.
Коробка упаковочная – 1 шт.
Руководство по эксплуатации, паспорт – 1 шт.

## 3. ОПИСАНИЕ УСТРОЙСТВА

Светодиодный театральный прожектор LTL BLACKLED 60 предназначен для подсветки объектов сценического, рекламного, интерьерного назначения, содержащих флуоресцентные красители или выполненных из флуоресцентных материалов. Управление прибором обеспечивает плавность регулировки яркости.

## 4. ПРАВИЛА И УСЛОВИЯ БЕЗОПАСНОЙ ЭКСПЛУАТАЦИИ

Перед включением прибора в сеть проверьте соответствие напряжения сети напряжению, указанному на маркировке прибора. Проверьте надёжность заземления!

Не реже одного раза в год следует проверять надёжность токопроводящих и заземляющих контактов.
В процессе эксплуатации приборов следует соблюдать правила техники безопасности при работе с электроустановками.

ЗАПРЕЩАЕТСЯ:
1) ИСПОЛЬЗОВАТЬ ПРИБОР БЕЗ ЗАЗЕМЛЕНИЯ;
2) ПРОВОДИТЬ ТЕХНИЧЕСКОЕ ОБСЛУЖИВАНИЕ ПРИБОРОВ, НАХОДЯЩИХСЯ ПОД НАПРЯЖЕНИЕМ;
3) ЭКСПЛУАТИРОВАТЬ ПРИБОРЫ С ПОВРЕЖДЁННОЙ ИЗОЛЯЦИЕЙ ПРОВОДОВ И МЕСТ ЭЛЕКТРИЧЕСКИХ СОЕДИНЕНИЙ;
4) САМОСТОЯТЕЛЬНО РАЗБИРАТЬ И РЕМОНТИРОВАТЬ ПРИБОР, ЭТО МОЖЕТ НАРУШИТЬ ЕГО ГЕРМЕТИЧНОСТЬ И ЛИШИТ ВАС ГАРАНТИИ.

Прожектор должен эксплуатироваться в закрытых помещениях с комнатной температурой.

НЕ ЗАКРЫВАЙТЕ ВЕНТИЛЯЦИОННЫЕ ОТВЕРСТИЯ!
РАССТОЯНИЕ ДО СТЕН И ПОТОЛКА НЕ МЕНЕЕ 0,4 м!

Все работы по обслуживанию и ремонту прожектора должен выполнять квалифицированный специалист.

## 5. ПОДГОТОВКА ИЗДЕЛИЯ К ЭКСПЛУАТАЦИИ

| | | |
|---|---|---|
|  | ВАЖНО! | Перед первым включением прибора внимательно ознакомьтесь с устройством и возможными режимами работы. |

Распакуйте изделие. Закрепите прожектор при помощи струбцины или хомута (в комплект не входят). Обязательно используйте страховочный трос (в комплект не входит).

ВНИМАНИЕ! При транспортировке изделия в зимнее время при отрицательной температуре, необходимо перед первым включением выдержать прибор в помещении при комнатной температуре не менее одного часа.

В процессе подготовки прожектора к эксплуатации следует проверить комплектность прибора и его внешний вид. Прожектор визуально должен быть без повреждений.

**5.1 Внешний вид и назначение органов управления.**

Для доступа к органам управления прожектора открутить винты (поз.5, рис. 1), удерживающие крышку (поз.4, рис.1) и прокладку (поз.3, рис. 1). Через кабельные вводы PG 13,5 (поз.1 и 2, рис 1) завести кабели линии DMX-512. Закрепить провода в линии управления в клеммниках (поз. 1 и 2, рис. 2), установить адрес с помощью DIP переключателя (поз.3, рис. 2). Закрутить крышку (поз.4, рис.1) через прокладку (поз.3, рис. 1) с помощью винтов (поз.5, рис.1)

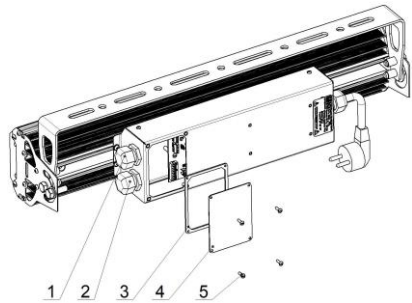


Рисунок 1

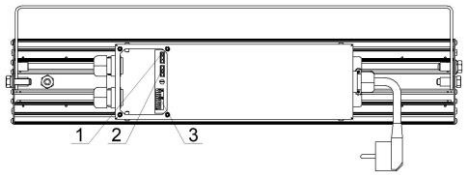


1. Клеммник DMX IN
2. Клеммник DMX OUT
3. DIP переключатель

Рисунок 2

**5.2 DIP-переключатель.**

С помощью DIP-переключателя осуществляется установка адреса прибора в линии DMX-512. Разряды переключателя нумеруются цифрами от 1 до 10. Включение соответствующего разряда производится перемещением рычажка переключателя вверх.

В приложении [2] приведена таблица соответствия базового адреса и положений DIP-переключателей.

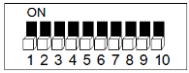


Прибор выключен из сети управления

**5.3 Работа приборов от пульта управления по протоколу DMX-512.**

Для работы прибора от пульта управления DMX-512 необходимо установить адрес и выполнить электрические соединения приборов в полном соответствии с требованиями стандарта DMX-512 (как минимум USITT DMX512-A).

Для управления прибором используется один DMX-канал. С помощью данного канала управления осуществляется установка относительной яркости свечения прибора.

| **Значение уровней в канале DMX №1** | **Значение** |
|---|---|
| **0 – 255** | Изменение яркости (интенсивности) свечения прибора от 0% до 100% |

При отсутствии управляющего сигнала DMX, прибор будет работать на 100% яркости при подаче питания.

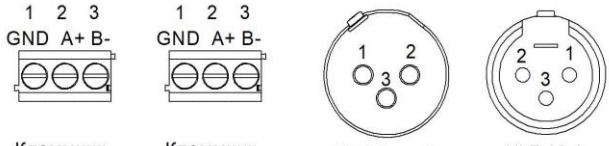


| Клеммник DMX WORK LED dim2 | |
|---|---|
| 1 | GND |
| 2 | A+ |
| 3 | B- |

| XLR | |
|---|---|
| 1 | GND |
| 2 | B- |
| 3 | A+ |

Рисунок 3. Схема соответствия разъёму XLR с DMX клемниками BLACKLED 60 DMX

**5.4 Установка и подключение прибора**

Закрепить прибор через П-образный кронштейн к плоской монтажной поверхности крепёжными элементами, определяемыми свойствами монтажной поверхности.

Подсоединить прибор к сети.

Прожектор готов к эксплуатации.

**5.5 Коммутация приборов.**

Для подключения приборов в линию DMX желательно использовать специализированные DMX-кабели. Рекомендуемое количество

светильников, расположенных в линию, не более 16. Длинна DMX-линии не более 120м.
1. Соедините выходной разъём DMX пульта управления с клеммником управления прибора.
2. Продолжите соединение приборов в последовательную цепь (см. рисунок ниже).
3. В случае проблемы в стабильности работы в клеммник управления последнего прибора в линии установите резистор сопротивлением 120 Ом и мощностью не менее 0,25 Вт.

## 6 ТЕХНИЧЕСКОЕ ОБСЛУЖИВАНИЕ.

При соблюдении нормальных условий эксплуатации прибора, обслуживание сводится к своевременной чистке наружных поверхностей от пыли.
Поверхности прожектора очищаются от загрязнений мягкой тканью, смоченной водным раствором моющих средств, не содержащих хлора и не имеющих абразивных составов, растворителей и других химически активных веществ; по окончании - покрытие протирается насухо. **Питание прожеткора при этом должно быть отключено.**
Применение твердых материалов и приспособлений (скребки с рабочим покрытием из пластикового или металлического материала) для очистки поверхности - **не допускается.**

## 7 ПРАВИЛА ХРАНЕНИЯ

7.1 Упакованные приборы следует хранить под навесами или в помещениях, где колебания температуры и влажности воздуха несущественно отличаются от колебаний на открытом воздухе. Окружающий воздух должен иметь температуру от минус 60 до плюс 60°С и относительную влажность 75% при температуре 15°С (среднегодовое значение). Необходимо исключить присутствие в воздухе кислотных и щелочных примесей, вредно влияющих на приборы.
7.2 Высота штабелирования на должна превышать 1м.

## 8 ТРАНСПОРТИРОВАНИЕ

Приборы в упакованном виде могут транспортироваться закрытым видом транспорта или в контейнерах любым видом транспорта.
ПРЕДУПРЕЖДЕНИЕ:
В ЦЕЛЯХ СОБЛЮДЕНИЯ МЕР ПРЕДОСТОРОЖНОСТИ ОТ МЕХАНИЧЕСКИХ ПОВРЕЖДЕНИЙ ПРОЖЕКТОРОВ ПРИ ПЕРЕВОЗКЕ, ПОГРУЗКЕ И ВЫГРУЗКЕ, НЕОБХОДИМО СЛЕДВАТЬ ТРЕБОВАНИЯМ МАНИПУЛЯЦИОННЫХ ЗНАКОВ.

## 9 УТИЛИЗАЦИЯ

По истечении срока службы приборы необходимо разобрать на детали, рассортировать по видам материалов и утилизировать как бытовые отходы. Светильники с истёкшим сроком службы относятся к V классу опасности отходов (практически неопасные отходы) в соответствии с Приказом Министерства природных ресурсов РФ от 31.04.2025 №158.

## 10 ГАРАНТИЙНЫЕ ОБЯЗАТЕЛЬСТВА

10.1 Срок службы светильников в нормальных климатических условиях при соблюдении правил монтажа и эксплуатации составляет 8 лет.

10.2 Гарантии изготовителя
10.2.1 Изготовитель гарантирует соответствие техническим характеристикам при соблюдении условий эксплуатации, транспортирования, хранения и монтажа.
10.2.2 Гарантийный срок эксплуатации светильника составляет 36 месяцев. Гарантийный срок эксплуатации исчисляется со дня продажи конечному потребителю. При отсутствии штампа торгующей организации срок гарантии исчисляется со дня выпуска изделия производителем, указанным в настоящем паспорте.
10.2.3 Гарантийный срок хранения до ввода в эксплуатацию – 12 месяцев с даты выпуска.
10.2.4 При выявлении неисправностей в течении гарантийного срока производитель обязуется осуществить ремонт или замену изделия бесплатно. Гарантийные обязательства выполняются только при условии соблюдения правил установки и эксплуатации изделия. Гарантийные обязательства не выполняются производителем в случаях:

- наличия механических, термических повреждений оборудования или его частей;
- наличия следов самостоятельного вскрытия прибора;
- поломок, вызванных неправильным подключением прибора; перенапряжением в электросети более, чем указано в Таблице 1; стихийными бедствиями.

При обнаружении вышеописанных нарушений ремонт производится на платной основе по действующим на момент обращения к производителю расценкам.

ВНИМАНИЕ!

Гарантийный ремонт производится только при наличии правильно и чётко заполненного гарантийного талона с указанием серийного номера изделия, даты продажи, чёткой печатью компании и подписью продавца

и при предъявлении прибора с шильдиком соответствующего серийного номера.

ВНИМАНИЕ!

По вопросам сервисного обслуживания изделий следует обращаться по месту их приобретения.

## 11 Свидетельство о приёмке

11.1 Светодиодный театральный прожектор BLACKLED 60 DMX изготовлен в соответствии с требованиями ТУ 9682-006-52354345-2021 и признан годным к эксплуатации.

11.2 Заводской номер изделия указан на корпусе и дублируется на упаковке и в данном паспорте.

## 12 Сведения о подтверждении соответствия

12.1 Соответствует требованиям ТР ТС 004/2011, ТР ТС 020/2011, ТР ЕАЭС 037/2016 ЕАЭС N RU Д-RU.PA04.B.51415/24 . Срок действия с 23.05.2024 по 21.05.2029 Код ТН ВЭД ЕАЭС 9405420012.

ПРИЛОЖЕНИЕ 1
**Общие требования при работе прибора в линии DMX-512**

Все приведённые здесь данные больше относятся к физической реализации интерфейса DMX-512. При необходимости получения дополнительной информации советуем обратиться к дополнительным источникам.

Например:

1) Entertainment Technology - USITT DMX512-A Asynchronous Serial Digital Data Transmission Standard for Controlling Lighting Equipment and Accessories. Entertainment Services and Technology Association.
2) ANSI/TIA/EIA-485-A-1998. Electrical Characteristics of Generators & Receivers for Use in Balanced Digital Multipoint Systems;
3) The Practical Limits of RS-485. National Semiconductor. Application Note 979;
4) RS-422 and RS-485 Application Note. B&B Electronics Mfg. Co. Inc.;

**Ниже приведены наиболее важные и актуальные требования.**

1. Все соединения между приборами должны выполняться специальными кабелями с волновым сопротивлением от 100 до 120 Ом. Крайне не рекомендуется использовать микрофонные и т.п. кабели, т.к. они имеют высокую ёмкость и другое волновое сопротивление. При их использовании даже на сравнительно коротких линиях (от 10 метров) возникает отражение и резкое затухание сигнала, вследствие чего приборы в линии начинают работать неправильно.
2. Линия связи между приборами не должна иметь любых разветвлений.
3. На одном конце линии связи должен находиться пульт управления, либо мастер-устройство, на другом конце линии должен быть установлен терминатор (фактически разъём, в котором прямой и инверсный провода данных соединены резистором с сопротивлением, равным волновому сопротивлению кабеля). Опционально можно последовательно с резистором установить конденсатор ёмкостью 0,047 мкФ.
4. Категорически запрещается соединять общий провод (GND, экран) с заземлением сетевого питания (PE, PEN, корпус разъёма).
5. В линии должно быть не более одного мастер-устройства (пульт управления или мастер-прибор).
6. Общая нагрузка на линию без использования специальных регенерирующих устройств (типа репитеров или сплиттеров) не должна превышать 32 устройства, включая пульт управления или мастер-прибор.
7. Общее количество репитеров в линии связи не ограничивается, единственное требование - задержка распространения сигнала не должна быть заметной. Отдельное замечание по работе в режиме "мастер-подчинённый": используемые репитеры должны пропускать пакеты данных с альтернативными стартовыми кодами.

ПРИЛОЖЕНИЕ 2

**Таблица соответствия базового адреса прибора и значения разрядов DIP-переключателя.**

Значение 1 - означает, что данный разряд переключателя включен, находится в положении ON.
Значение 0 – означает, что данный разряд переключателя выключен, находится в положении OFF.

Таблица соответствия базового адреса прибора и значения разрядов DIP-переключателя.

| | DIP1 | | DIP1 | | DIP1 | | DIP1 |
|---|---|---|---|---|---|---|---|
| **CH** | **123456789** | **CH** | **123456789** | **CH** | **123456789** | **CH** | **123456789** |
| **001** | 100000000 | **065** | 100000100 | **129** | 100000010 | **193** | 100000110 |
| **002** | 010000000 | **066** | 010000100 | **130** | 010000010 | **194** | 010000110 |
| **003** | 110000000 | **067** | 110000100 | **131** | 110000010 | **195** | 110000110 |
| **004** | 001000000 | **068** | 001000100 | **132** | 001000010 | **196** | 001000110 |
| **005** | 101000000 | **069** | 101000100 | **133** | 101000010 | **197** | 101000110 |
| **006** | 011000000 | **070** | 011000100 | **134** | 011000010 | **198** | 011000110 |
| **007** | 111000000 | **071** | 111000100 | **135** | 111000010 | **199** | 111000110 |
| **008** | 000100000 | **072** | 000100100 | **136** | 000100010 | **200** | 000100110 |
| **009** | 100100000 | **073** | 100100100 | **137** | 100100010 | **201** | 100100110 |
| **010** | 010100000 | **074** | 010100100 | **138** | 010100010 | **202** | 010100110 |
| **011** | 110100000 | **075** | 110100100 | **139** | 110100010 | **203** | 110100110 |
| **012** | 001100000 | **076** | 001100100 | **140** | 001100010 | **204** | 001100110 |
| **013** | 101100000 | **077** | 101100100 | **141** | 101100010 | **205** | 101100110 |
| **014** | 011100000 | **078** | 011100100 | **142** | 011100010 | **206** | 011100110 |
| **015** | 111100000 | **079** | 111100100 | **143** | 111100010 | **207** | 111100110 |
| **016** | 000010000 | **080** | 000010100 | **144** | 000010010 | **208** | 000010110 |
| **017** | 100010000 | **081** | 100010100 | **145** | 100010010 | **209** | 100010110 |
| **018** | 010010000 | **082** | 010010100 | **146** | 010010010 | **210** | 010010110 |
| **019** | 110010000 | **083** | 110010100 | **147** | 110010010 | **211** | 110010110 |
| **020** | 001010000 | **084** | 001010100 | **148** | 001010010 | **212** | 001010110 |
| **021** | 101010000 | **085** | 101010100 | **149** | 101010010 | **213** | 101010110 |
| **022** | 011010000 | **086** | 011010100 | **150** | 011010010 | **214** | 011010110 |
| **023** | 111010000 | **087** | 111010100 | **151** | 111010010 | **215** | 111010110 |
| **024** | 000110000 | **088** | 000110100 | **152** | 000110010 | **216** | 000110110 |
| **025** | 100110000 | **089** | 100110100 | **153** | 100110010 | **217** | 100110110 |
| **026** | 010110000 | **090** | 010110100 | **154** | 010110010 | **218** | 010110110 |
| **027** | 110110000 | **091** | 110110100 | **155** | 110110010 | **219** | 110110110 |
| **028** | 001110000 | **092** | 001110100 | **156** | 001110010 | **220** | 001110110 |
| **029** | 101110000 | **093** | 101110100 | **157** | 101110010 | **221** | 101110110 |
| **030** | 011110000 | **094** | 011110100 | **158** | 011110010 | **222** | 011110110 |
| **031** | 111110000 | **095** | 111110100 | **159** | 111110010 | **223** | 111110110 |
| **032** | 000001000 | **096** | 000001100 | **160** | 000001010 | **224** | 000001110 |
| **033** | 100001000 | **097** | 100001100 | **161** | 100001010 | **225** | 100001110 |
| **034** | 010001000 | **098** | 010001100 | **162** | 010001010 | **226** | 010001110 |
| **035** | 110001000 | **099** | 110001100 | **163** | 110001010 | **227** | 110001110 |
| **036** | 001001000 | **100** | 001001100 | **164** | 001001010 | **228** | 001001110 |
| **037** | 101001000 | **101** | 101001100 | **165** | 101001010 | **229** | 101001110 |
| **038** | 011001000 | **102** | 011001100 | **166** | 011001010 | **230** | 011001110 |
| **039** | 111001000 | **103** | 111001100 | **167** | 111001010 | **231** | 111001110 |
| **040** | 000101000 | **104** | 000101100 | **168** | 000101010 | **232** | 000101110 |
| **041** | 100101000 | **105** | 100101100 | **169** | 100101010 | **233** | 100101110 |
| **042** | 010101000 | **106** | 010101100 | **170** | 010101010 | **234** | 010101110 |
| **043** | 110101000 | **107** | 110101100 | **171** | 110101010 | **235** | 110101110 |
| **044** | 001101000 | **108** | 001101100 | **172** | 001101010 | **236** | 001101110 |
| **045** | 101101000 | **109** | 101101100 | **173** | 101101010 | **237** | 101101110 |
| **046** | 011101000 | **110** | 011101100 | **174** | 011101010 | **238** | 011101110 |
| **047** | 111101000 | **111** | 111101100 | **175** | 111101010 | **239** | 111101110 |
| **048** | 000011000 | **112** | 000011100 | **176** | 000011010 | **240** | 000011110 |
| **049** | 100011000 | **113** | 100011100 | **177** | 100011010 | **241** | 100011110 |
| **050** | 010011000 | **114** | 010011100 | **178** | 010011010 | **242** | 010011110 |
| **051** | 110011000 | **115** | 110011100 | **179** | 110011010 | **243** | 110011110 |
| **052** | 001011000 | **116** | 001011100 | **180** | 001011010 | **244** | 001011110 |
| **053** | 101011000 | **117** | 101011100 | **181** | 101011010 | **245** | 101011110 |
| **054** | 011011000 | **118** | 011011100 | **182** | 011011010 | **246** | 011011110 |
| **055** | 111011000 | **119** | 111011100 | **183** | 111011010 | **247** | 111011110 |
| **056** | 000111000 | **120** | 000111100 | **184** | 000111010 | **248** | 000111110 |
| **057** | 100111000 | **121** | 100111100 | **185** | 100111010 | **249** | 100111110 |
| **058** | 010111000 | **122** | 010111100 | **186** | 010111010 | **250** | 010111110 |
| **059** | 110111000 | **123** | 110111100 | **187** | 110111010 | **251** | 110111110 |
| **060** | 001111000 | **124** | 001111100 | **188** | 001111010 | **252** | 001111110 |
| **061** | 101111000 | **125** | 101111100 | **189** | 101111010 | **253** | 101111110 |
| **062** | 011111000 | **126** | 011111100 | **190** | 011111010 | **254** | 011111110 |
| **063** | 111111000 | **127** | 111111100 | **191** | 111111010 | **255** | 111111110 |
| **064** | 000000100 | **128** | 000000010 | **192** | 000000110 | **256** | 000000001 |

Таблица соответствия базового адреса прибора и значения разрядов DIP-переключателя. (Продолжение)

| | DIP1 | | DIP1 | | DIP1 | | DIP1 |
|---|---|---|---|---|---|---|---|
| **CH** | **123456789** | **CH** | **123456789** | **CH** | **123456789** | **CH** | **123456789** |
| **257** | 100000001 | **321** | 100000101 | **385** | 100000011 | **449** | 100000111 |
| **258** | 010000001 | **322** | 010000101 | **386** | 010000011 | **450** | 010000111 |
| **259** | 110000001 | **323** | 110000101 | **387** | 110000011 | **451** | 110000111 |
| **260** | 001000001 | **324** | 001000101 | **388** | 001000011 | **452** | 001000111 |
| **261** | 101000001 | **325** | 101000101 | **389** | 101000011 | **453** | 101000111 |
| **262** | 011000001 | **326** | 011000101 | **390** | 011000011 | **454** | 011000111 |
| **263** | 111000001 | **327** | 111000101 | **391** | 111000011 | **455** | 111000111 |
| **264** | 000100001 | **328** | 000100101 | **392** | 000100011 | **456** | 000100111 |
| **265** | 100100001 | **329** | 100100101 | **393** | 100100011 | **457** | 100100111 |
| **266** | 010100001 | **330** | 010100101 | **394** | 010100011 | **458** | 010100111 |
| **267** | 110100001 | **331** | 110100101 | **395** | 110100011 | **459** | 110100111 |
| **268** | 001100001 | **332** | 001100101 | **396** | 001100011 | **460** | 001100111 |
| **269** | 101100001 | **333** | 101100101 | **397** | 101100011 | **461** | 101100111 |
| **270** | 011100001 | **334** | 011100101 | **398** | 011100011 | **462** | 011100111 |
| **271** | 111100001 | **335** | 111100101 | **399** | 111100011 | **463** | 111100111 |
| **272** | 000010001 | **336** | 000010101 | **400** | 000010011 | **464** | 000010111 |
| **273** | 100010001 | **337** | 100010101 | **401** | 100010011 | **465** | 100010111 |
| **274** | 010010001 | **338** | 010010101 | **402** | 010010011 | **466** | 010010111 |
| **275** | 110010001 | **339** | 110010101 | **403** | 110010011 | **467** | 110010111 |
| **276** | 001010001 | **340** | 001010101 | **404** | 001010011 | **468** | 001010111 |
| **277** | 101010001 | **341** | 101010101 | **405** | 101010011 | **469** | 101010111 |
| **278** | 011010001 | **342** | 011010101 | **406** | 011010011 | **470** | 011010111 |
| **279** | 111010001 | **343** | 111010101 | **407** | 111010011 | **471** | 111010111 |
| **280** | 000110001 | **344** | 000110101 | **408** | 000110011 | **472** | 000110111 |
| **281** | 100110001 | **345** | 100110101 | **409** | 100110011 | **473** | 100110111 |
| **282** | 010110001 | **346** | 010110101 | **410** | 010110011 | **474** | 010110111 |
| **283** | 110110001 | **347** | 110110101 | **411** | 110110011 | **475** | 110110111 |
| **284** | 001110001 | **348** | 001110101 | **412** | 001110011 | **476** | 001110111 |
| **285** | 101110001 | **349** | 101110101 | **413** | 101110011 | **477** | 101110111 |
| **286** | 011110001 | **350** | 011110101 | **414** | 011110011 | **478** | 011110111 |
| **287** | 111110001 | **351** | 111110101 | **415** | 111110011 | **479** | 111110111 |
| **288** | 000001001 | **352** | 000001101 | **416** | 000001011 | **480** | 000001111 |
| **289** | 100001001 | **353** | 100001101 | **417** | 100001011 | **481** | 100001111 |
| **290** | 010001001 | **354** | 010001101 | **418** | 010001011 | **482** | 010001111 |
| **291** | 110001001 | **355** | 110001101 | **419** | 110001011 | **483** | 110001111 |
| **292** | 001001001 | **356** | 001001101 | **420** | 001001011 | **484** | 001001111 |
| **293** | 101001001 | **357** | 101001101 | **421** | 101001011 | **485** | 101001111 |
| **294** | 011001001 | **358** | 011001101 | **422** | 011001011 | **486** | 011001111 |
| **295** | 111001001 | **359** | 111001101 | **423** | 111001011 | **487** | 111001111 |
| **296** | 000101001 | **360** | 000101101 | **424** | 000101011 | **488** | 000101111 |
| **297** | 100101001 | **361** | 100101101 | **425** | 100101011 | **489** | 100101111 |
| **298** | 010101001 | **362** | 010101101 | **426** | 010101011 | **490** | 010101111 |
| **299** | 110101001 | **363** | 110101101 | **427** | 110101011 | **491** | 110101111 |
| **300** | 001101001 | **364** | 001101101 | **428** | 001101011 | **492** | 001101111 |
| **301** | 101101001 | **365** | 101101101 | **429** | 101101011 | **493** | 101101111 |
| **302** | 011101001 | **366** | 011101101 | **430** | 011101011 | **494** | 011101111 |
| **303** | 111101001 | **367** | 111101101 | **431** | 111101011 | **495** | 111101111 |
| **304** | 000011001 | **368** | 000011101 | **432** | 000011011 | **496** | 000011111 |
| **305** | 100011001 | **369** | 100011101 | **433** | 100011011 | **497** | 100011111 |
| **306** | 010011001 | **370** | 010011101 | **434** | 010011011 | **498** | 010011111 |
| **307** | 110011001 | **371** | 110011101 | **435** | 110011011 | **499** | 110011111 |
| **308** | 001011001 | **372** | 001011101 | **436** | 001011011 | **500** | 001011111 |
| **309** | 101011001 | **373** | 101011101 | **437** | 101011011 | **501** | 101011111 |
| **310** | 011011001 | **374** | 011011101 | **438** | 011011011 | **502** | 011011111 |
| **311** | 111011001 | **375** | 111011101 | **439** | 111011011 | **503** | 111011111 |
| **312** | 000111001 | **376** | 000111101 | **440** | 000111011 | **504** | 000111111 |
| **313** | 100111001 | **377** | 100111101 | **441** | 100111011 | **505** | 100111111 |
| **314** | 010111001 | **378** | 010111101 | **442** | 010111011 | **506** | 010111111 |
| **315** | 110111001 | **379** | 110111101 | **443** | 110111011 | **507** | 110111111 |
| **316** | 001111001 | **380** | 001111101 | **444** | 001111011 | **508** | 001111111 |
| **317** | 101111001 | **381** | 101111101 | **445** | 101111011 | **509** | 101111111 |
| **318** | 011111001 | **382** | 011111101 | **446** | 011111011 | **510** | 011111111 |
| **319** | 111111001 | **383** | 111111101 | **447** | 111111011 | **511** | 111111111 |
| **320** | 000000101 | **384** | 000000011 | **448** | 000000111 | **512** | 0111111111 |




**Уважаемый покупатель!**

Компания "Имлайт" выражает благодарность за Ваш выбор и гарантирует высокое качество и безупречное функционирование данного изделия при соблюдении привил его эксплуатации.

**ГАРАНТИЙНЫЙ ТАЛОН №_____**

Наименование изделия: BLACKLED 60 DMX

Дата выпуска_____ Дата продажи_____

Заводской номер _____ Продавец_____ _____

ОТК_____ Подпись_____

М.П. М.П.

Товар получил в исправном состоянии.

С условиями гарантии ознакомлен и согласен.

Подпись покупателя:_____

**Дополнение к инструкции по эксплуатации.**

Данное изделие представляет собой технически сложное светотехническое оборудование и предназначено для использования в различных развлекательных комплексах. При бережном и внимательном обращении оно будет служить Вам долгие годы. В ходе эксплуатации не допускайте механических повреждений, попадания внутрь посторонних предметов, жидкостей, насекомых, в течение всего срока службы следите за сохранностью маркировочной наклейки с обозначением наименования модели и серийного номера изделия.

**ВНИМАНИЕ!**

Перед началом эксплуатации изделия внимательно ознакомьтесь с условиями эксплуатации, описанными в паспорте изделия и условиями гарантийного обслуживания, описанными в данном гарантийном талоне. Во время монтажа и эксплуатации изделия, пожалуйста, соблюдайте основные правила по технике безопасности. Своевременно проводите профилактические работы, описанные в паспорте изделия.

**Уважаемый покупатель!**

Если у Вас возникли вопросы по работе нашего оборудования, замечания или предложения, обратитесь к нашему представителю в Вашем городе или непосредственно в производственный отдел нашей компании.

**Информация о передаче товара в сервисные центры.**

Передача товара в сервисные центры компании "ИМЛАЙТ" осуществляется через официальных дилеров компании по месту приобретения товара. Кроме того, вы можете обратиться в ближайший авторизованный сервисный центр компании "ИМЛАЙТ" в вашем регионе.

**Информация о сервисных центрах компании "ИМЛАЙТ".**

**г. Киров:**
Российская федерация, 610050, г. Киров, ул. Луганская, 57-Б.
Телефон 8 (8332) 211-541 доб. 310, e-mail: service@imlight.ru

**Московская область**:
Российская федерация, Московская область, Одинцовский район, д. Юдино, владение 35А
Телефон +7 (495) 961-02-31, +7 (495) 772-79-36,

e-mail: service@msk.imlight.ru

**Отметки о проведённом ремонте:**

| Дата ремонта | Произведённый ремонт | Подпись мастера |
|---|---|---|
| | | |
| | | |
| | | |
| | | |
| | | |

Изготовитель: ООО «Имлайт-Лайттехник»
610050, РОССИЯ, г. Киров, ул. Луганская, 57-Б
Тел/факс: (8332) 211-541
E-mail: imlight@imlight.ru

WWW.IMLIGHT.RU